GOYEN MECAIR SERIE DS

SECUENCIADOR DS

DESCRIPCIÓN

El secuenciador DS es una solución de control de limpieza de filtros económica y duradera, para los colectores más pequeños.

El secuenciador DS tiene una construcción robusta y resistente con una fiabilidad excelente, y está diseñado para facilitar su instalación y uso. Los tiempos de encendido y apagado del pulso de limpieza pueden ajustarse de manera sencilla usando los selectores analógicos giratorios, y el procesador garantiza la precisión de los ajustes. El secuenciador DS basa su fiabilidad en su resistencia y funcionamiento, y cuenta con el respaldo de Goyen & Mecair, una marca conocida en el sector por su fiabilidad y calidad de fabricación demostradas.

CARACTERÍSTICAS

- Bajo coste, alto rendimiento y fiabilidad garantizada.
- Selectores analógicos giratorios para un ajuste rápido y sencillo del tiempo de encendido y apagado del pulso.
- Protección frente a cortocircuitos en cada salida.
- Fácil de instalar y usar.
- Funcionalidad de parada remota en ciclos de vaciado posteriores a la limpieza.
- Conforme a las normas CE, FCC, RCM, UL y ATEX.

CARACTERÍSTICAS TÉCNICAS Y RENDIMIENTO

Voltaje de entrada	CA : 100–240 V ±10% @ 50/60 Hz CD: 12–24 V
Voltaje de salida	CA: 100–240 V ±10% @ 50/60 Hz (igual que la entrada) CD: 12–24 V
Potencia de entrada máxima	Modelo CA DENTRO, CA FUERA: 255 vatios Modelo CA DENTRO, CD FUERA: 25 vatios Modelo CD DENTRO, CD FUERA: 25 vatios
Salidas de solenoide discretas	12 salidas
Carcasa	Polycarbonato o sin carcasa
Humedad	20-85 % sin condensación
Altitud máxima	2000 m (en caso superior, consulte al fabricante)
Clasificación de la protección	PC Carcasa: NEMA 1, 4, 4X, 6, 12 y 13, IP66 PCA Carcasa: NEMA 1, 3, 3S, 4, 4X, 6, 6P, y 12, IP66
Temperatura de funcionamiento	Productos no aprobados por ATEX: De –20 °C a +60 °C (de –4 °F a +140 °F) Cerramientos aprobados por ATEX: De –20 °C a +50 °C (de –4 °F a +122 °F)
Tiempo de ENCENDIDO y APAGADO	ENCENDIDO: 30 ms hasta 1.000 ms, APAGADO: 1 s hasta 1.000 s **Nota:** en las aplicaciones ATEX, se requiere un Tiempo de APAGADO mínimo de 5 segundos.
Entradas	Sin voltaje: Parada de ventilador
Grado de contaminación	Para aplicaciones de UL, el producto es adecuado para el grado de contaminación 2.

Este dispositivo se puede conectar desde un MCB clasificado por 3A o un circuito en derivación protegido por ELCB.

Las unidades que estén dentro de un cerramiento de policarbonato cuentan con la certificación ATEX:

CE Ex II 3 D Ex tc IIIC T59°C Dc IP65 Tamb: de -20 °C a +50 °C

Las unidades DS dentro de un gabinete de policarbonato y las unidades sin gabinete tienen aprobación cULus: c UL us LISTED

ADVERTENCIA: PELIGRO POTENCIAL POR CARGA ELECTROSTÁTICA. LIMPIAR SOLO CON UN PAÑO HÚMEDO.

ADVERTENCIA: PARA LOS PRODUCTOS CON PLACAS EXPUESTAS, UTILICE UNA CARCASA ADECUADA PARA PROTECCIÓN ELÉCTRICA E INGRESS.

ADVERTENCIA: PARA LA APLICACIÓN ATEX, NO ABRIR CUANDO ESTÁ CONECTADO O EN ATMÓSFERAS EXPLOSIVAS.

ESTRUCTURA DE LOS COMPONENTES

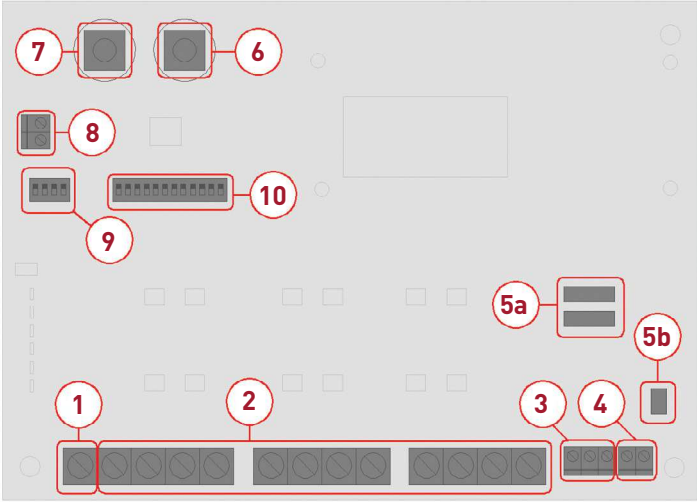

1	Terminal común de salidas: Esta es la terminal común de salidas para las 12 salidas de solenoides. Tamaño de cable máx. 12–22 AWG.
2	Terminales de salidas de solenoide discretas: Conecte cada cable de solenoide a un terminal de salida separado. Tamaño de cable máx. 12–22 AWG.
3	Voltaje de entrada CA: Conexión eléctrica si se usa la placa CA. Tamaño de cable máx. 14–26 AWG.
4	Voltaje de entrada CD: Conexión eléctrica si se usa la placa CD. Tamaño de cable máx. 14–26 AWG.
5a	Para unidades de entrada AC Fusible (protección ante sobrecarga): Fusible de sustitución T2.5 A 250 V (acción retardada).
5b	Para unidades de entrada DC Fusible reiniciable 3A, 24VDC
6	Demora de APAGADO: Ajuste la manilla hasta la demora de APAGADO de solenoide deseada o la demora entre pulsos de válvula. El Tiempo de apagado del sistema se debe configurar para que un solenoide individual tenga un mínimo de 60 segundos de descanso antes de que el sistema termine el ciclo y active nuevamente ese solenoide; por ejemplo, si usted tiene 6 solenoides individuales, el tiempo de apagado debe ser de al menos 10 segundos para que cada solenoide tenga al menos 60 segundos de tiempo de descanso.
7	Tiempo de ENCENDIDO: Ajuste la manilla hasta el momento de ENCENDIDO de solenoide deseado o el tiempo del pulso de válvula. Un ajuste normal es 100–250 ms.

© 2020 Pentair Clean Air Systems reserves the right to change product designs and specifications without notice.

8	Entada de parada de ventilador (Sin voltaje): Esta entrada se usa para detener el controlador remotamente. Se puede conectar al control del ventilador de forma que el ciclo de limpieza entre en pausa automáticamente en el caso de que el ventilador se detenga. Tamaño de cable máx. 14–26 AWG.
9	Purga: Seleccione el número de ciclos de purga que quiera que tengan lugar cuando la entrada de parada del ventilador esté cerrada.
10	Conmutadores de selección de válvula: Seleccione el número de válvulas que desee controlar colocando los conmutadores en la posición ENCENDIDO. Cada conmutador corresponde a la terminal de salida de solenoide discreto correspondiente [2], p. ej. Conmutador 1 controla la terminal de salida de solenoide discreto [2] más próximo a la terminal común de salidas [1] y así sucesivamente.

NOTA: Pentair recomienda un mantenimiento periódico y revisiones regulares de las instrucciones de instalación.

© 2020 Pentair Clean Air Systems reserves the right to change product designs and specifications without notice.

SPANISH

INSTRUCCIONES DE INSTALACIÓN

ADVERTENCIA: Esta instalación debe ser realizada por una persona competente técnicamente. Para evitar lesiones, daños o fallos de funcionamiento, lea atentamente las siguientes instrucciones. En caso de duda, póngase en contacto con su representante para más información.

ADVERTENCIA: Asegúrese de que el sistema esté aislado de la corriente eléctrica y espere 2 minutos antes de instalar o abrir el producto.

ADVERTENCIA: Tenga en cuenta los requerimientos del sistema y conecte a tierra la carcasa para evitar que se acumule carga electrostática. El cable a tierra de entrada debe terminar en la puesta a tierra a través del ojal proporcionado.

ADVERTENCIA: Las modificaciones no descritas en estas instrucciones anularán las certificaciones del producto.

ADVERTENCIA: El equipo se debe instalar solamente en las zonas donde existe un bajo riesgo de impacto.

ADVERTENCIA: Deben utilizarse tapones ciegos o entradas de cables precertificados adecuados con un grado de protección de entrada de IP65.

Deben seleccionarse elementos de supresión M20 y M25, adecuados y precertificados para las aplicaciones ATEX, ya sea por el fabricante o el usuario final, para utilizarlas con el cerramiento asegurando que el COT esté dentro del rango permitido, y el grado de protección de entrada (IP65) del cerramiento se mantiene, y que estos elementos de supresión y entradas de cables estén certificados en las mismas ediciones normativas en las que esté certificado el cerramiento. Consulte la Declaración de conformidad.

Para las aplicaciones UL, asegúrese de que todas las entradas estén selladas al menos con la protección NEMA 4X.

PASO 1

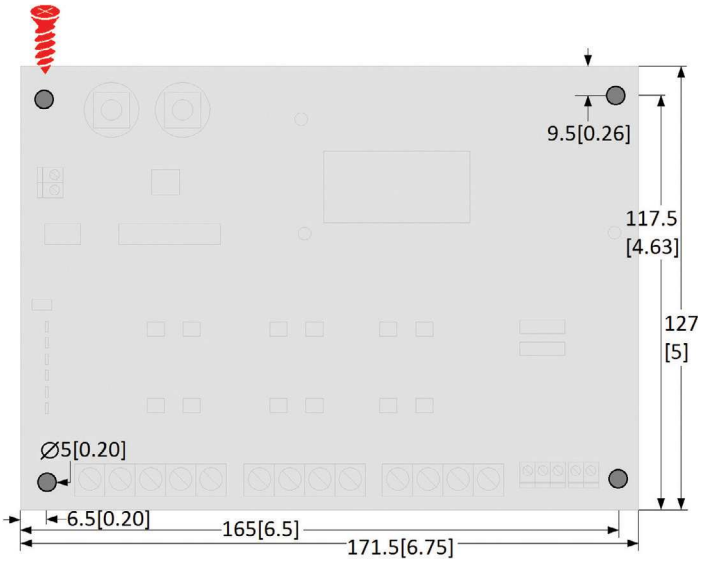

Monte la placa con cuidado

Para tableros suministrados en una carcasa, monte la carcasa de manera segura utilizando sus puntos de montaje. Haga el montaje ya sea horizontalmente (cubiertas con la cara hacia arriba) o verticalmente (de forma que escribir en el tablero se haga de la forma correcta)..

Para placas proporcionadas en carcasas no aprobadas por ATEX

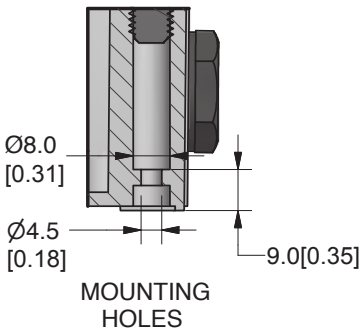

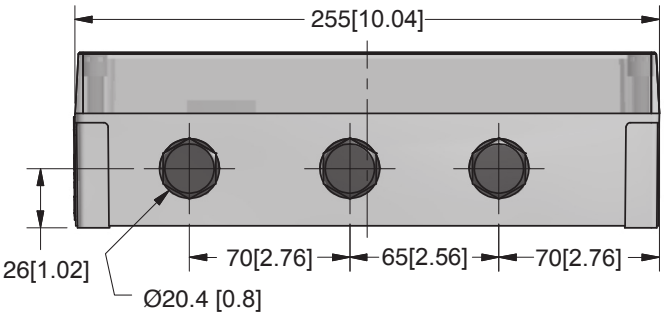

BOTTOM VIEW

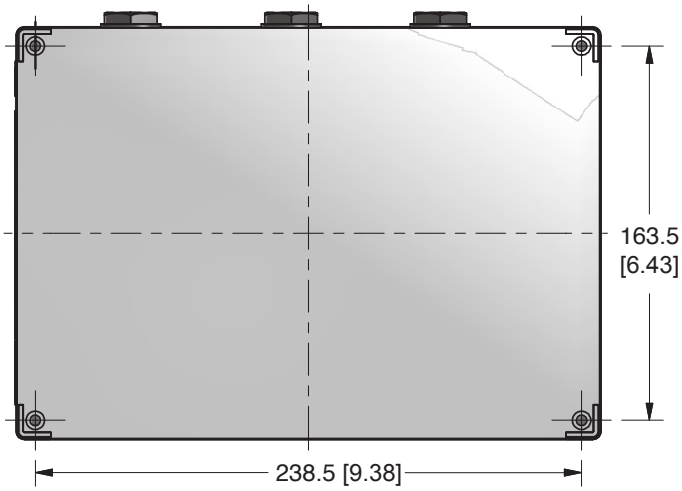

BACK VIEW

Monte la carcasa utilizando los puntos de montajes en la misma. Haga el montaje ya sea horizontalmente (cubiertas con la cara hacia arriba) o verticalmente (de forma que escribir en el tablero se haga de la forma correcta).

© 2020 Pentair Clean Air Systems reserves the right to change product designs and specifications without notice.

GOYEN MECAIR

SPANISH

Para placas proporcionadas en carcasas de policarbonato aprobadas por ATEX

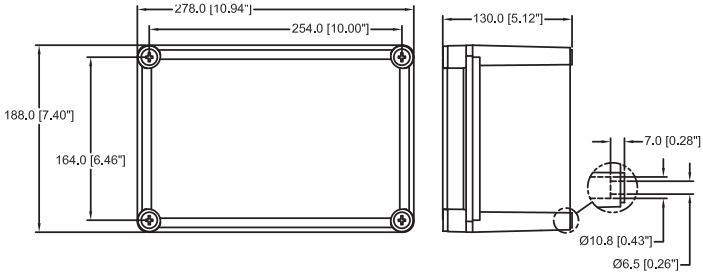

IS/ISP12

Monte la carcasa utilizando los puntos de montajes en la misma. Haga el montaje ya sea horizontalmente (cubiertas con la cara hacia arriba) o verticalmente (de forma que escribir en el tablero se haga de la forma correcta).

PASO 2 (Opcional)

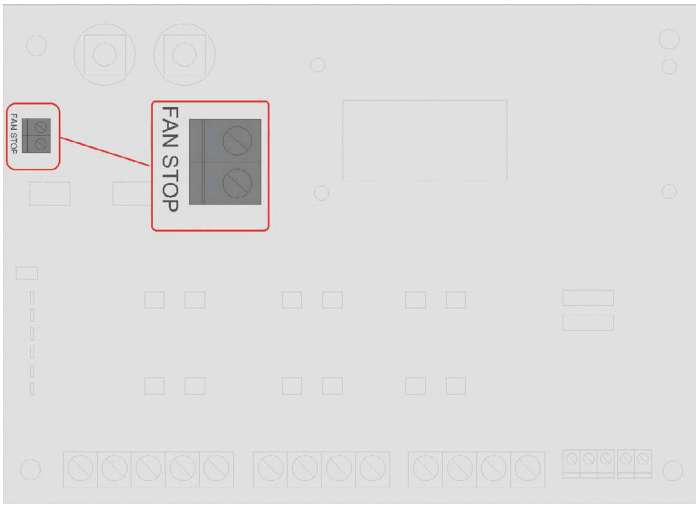

Conecte la entrada (si es necesario)

Para los productos en carcasas, las conexiones deben hacerse mediante los prensaestopas con certificaciones ATEX, NEMA o IP adecuadas, ajustados al par de apriete específico del fabricante. Las aberturas sin utilizar deben conservar el tapón ciego Ex suministrado con la carcasa.

PASO 3

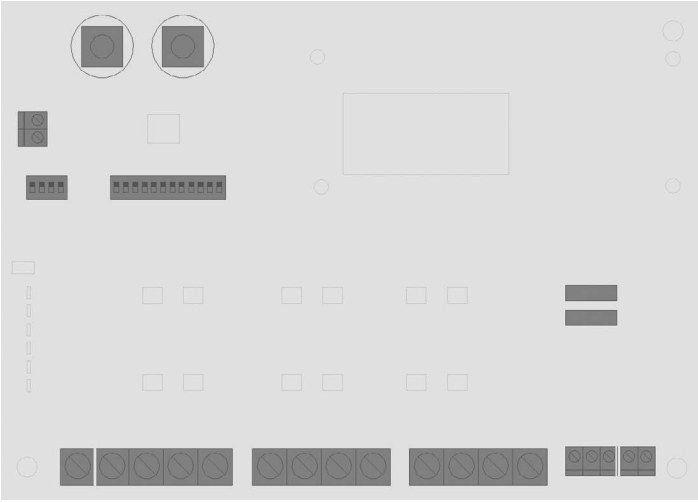

Conecte las salidas de solenoide discretas

Para los productos en carcasas, las conexiones deben hacerse mediante los prensaestopas con certificaciones ATEX, NEMA o IP adecuadas, ajustados al par de apriete específico del fabricante. Las aberturas sin utilizar deben conservar el tapón ciego Ex suministrado con la carcasa.

PASO 4

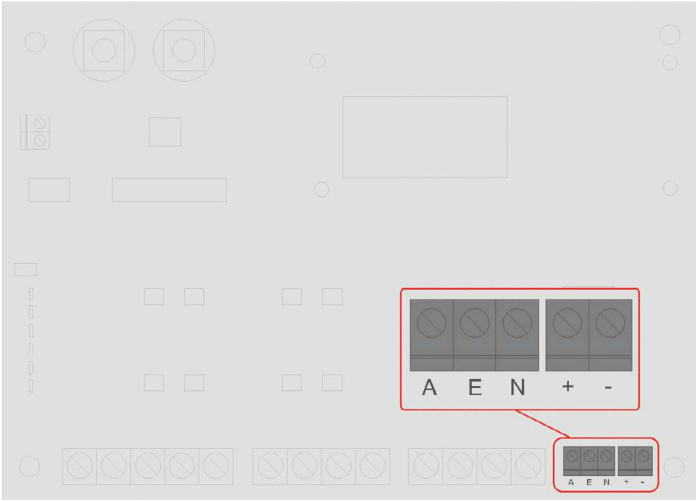

Conecte la corriente de entrada pertinente

Para los productos en carcasas, las conexiones deben hacerse mediante los prensaestopas con certificaciones ATEX, NEMA o IP adecuadas, ajustados al par de apriete específico del fabricante. Las aberturas sin utilizar deben conservar el tapón ciego Ex suministrado con la carcasa.

© 2020 Pentair Clean Air Systems reserves the right to change product designs and specifications without notice.

PASO 5

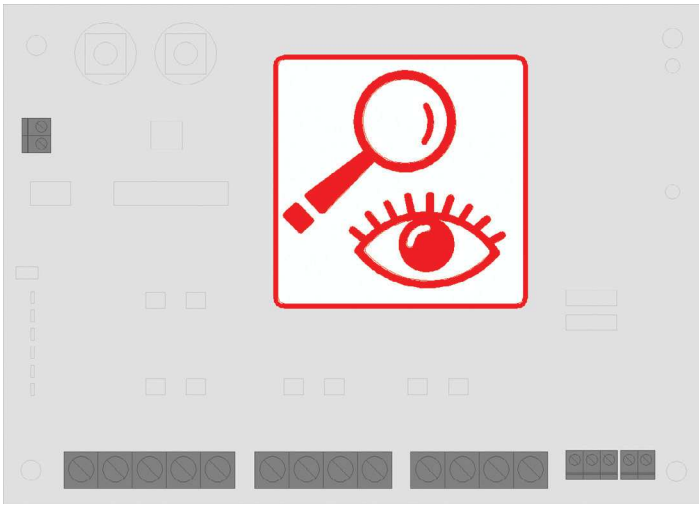

Inspeccione todas las conexiones

Ajuste todas las conexiones terminales en la placa de circuito a 0,5 N.m.

Antes de conectar a la corriente, vuelva a colocar las cubiertas. Para la carcasa ATEX aprobada, apriete los tornillos de la cubierta con 1,5 N.m.

Al sustituir tapones ciegos Ex existentes, ajuste según la recomendación del fabricante. Si no le proporciona información, se puede considerar el siguiente par de apriete de ajuste: M20 – 1,7 N.m., M25 – 2,3 N.m

PASO 6

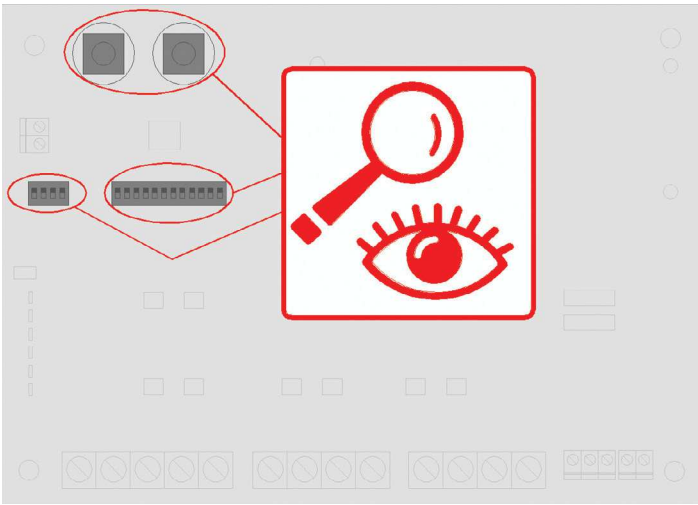

Accendere e controllare le impostazioni

PASO 7

Prueba de rendimiento – Ejecute el ciclo

NOTA: Quite todas las instrucciones de instalación de este producto antes de ponerlo en marcha y guardarlo en otro sitio para futuras consultas. Todos los cables y las conexiones eléctricas deben cumplir con la norma IEC60034-1 y los códigos/las regulaciones locales de cableado.

DIAGRAMA DEL CABLEADO

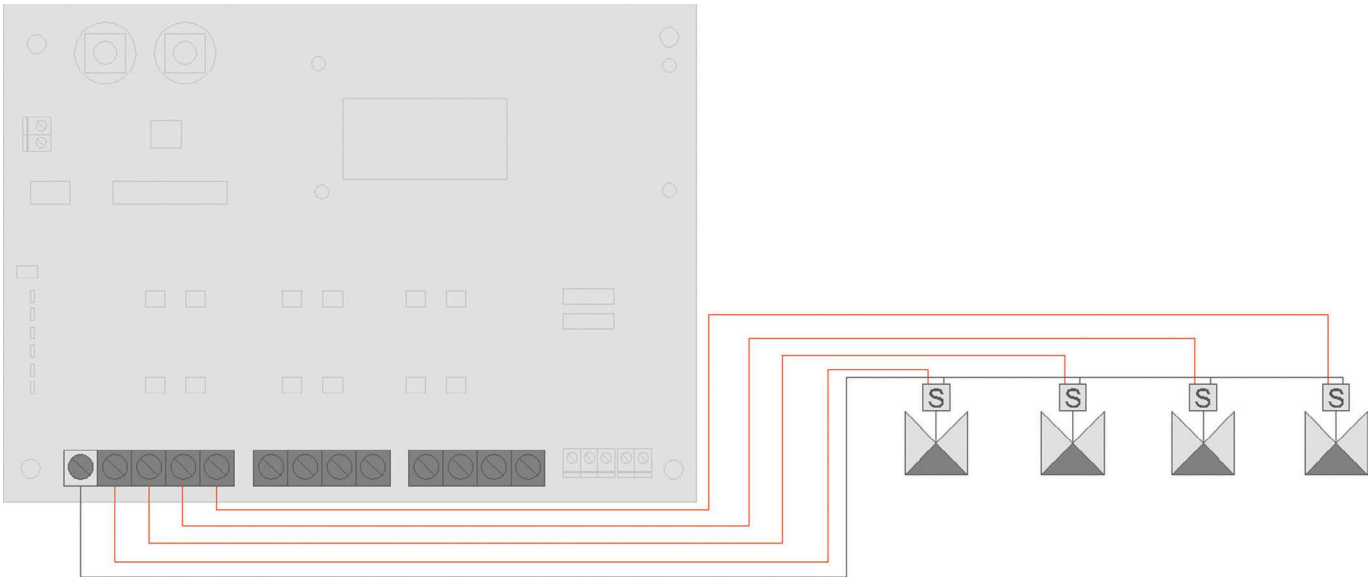

MANTENIMIENTO

Limpieza

Asegúrese de que el sistema esté aislado de la corriente eléctrica antes de instalar o abrir el producto. Para evitar descargas electrostáticas, limpie el exterior de la carcasa solo con un paño húmedo.

Cambiar un fusible

Asegúrese de que el sistema esté aislado de la corriente eléctrica antes de instalar o abrir el producto.

Goyen Controls Co. Pty. Ltd.,
Pentair Flow and Filtration Solutions
268 - 292 Milperra Rd
Milperra NSW 2214
Ph: +61 1800 805 372 +61 1800 805 372
Fx: +61 1300 658 799

Mecair srl
Pentair Flow and Filtration Solutions
Via Bertacciola, 50
20813 Bovisio Masciago (MB)
ITALY
Office: +39 03623751 Fax: +39 0362367279

© 2020 Pentair Clean Air Systems reserves the right to change product designs and specifications without notice.

GOYEN

Declaración de conformidad de la UE

Goyen Controls Company Pty Ltd declara la conformidad de este producto bajo nuestra exclusiva responsabilidad como fabricantes.

Producto con carcasa

DS-AC12-PCA, DS-DCDC12-PCA, IS-ACAC12-PCA, IS-ACDC12-PCA, IS-ACAC20-PCA, IS-ACDC20-PCA, IS-ACAC40-PCA, ISP-ACDC40 PCA, ISP-ACAC12-PCA, ISP-ACDC12-PCA, ISP-ACAC20-PCA, ISP-ACDC40-PCA, ISP-ACAC40-PCA, ISP-ACDC40-PCA, ECS-ACAC12-PCA, ECS-ACDC12-PCA,**

** Indica AC o DC.

Directiva 2014/34/UE – Aparatos y sistemas de protección para uso en atmósferas potencialmente explosivas (ATEX)

Producto sin y con carcasa

DS-AC12, DS-DCDC12, IS-ACAC12, IS-ACDC12, IS-ACAC20, IS-ACDC20, IS-ACAC40, ISP-ACDC40, ISP-ACAC12, ISP-ACDC12, ISP-ACAC20, ISP-ACDC20, ISP-ACAC40, ISP-ACDC40, ECS-ACAC12, ECS-ACDC12, DS-AC**12-PC, DS-DCDC12-PC**

** Indica AC o DC.

Directiva 2014/35/UE – Material eléctrico destinado a utilizarse con determinados límites de tensión

Directiva 2014/30/UE – Compatibilidad electromagnética (EMC)

Directiva 2011/65/UE – Restricción de sustancias peligrosas en equipos eletrónicos y eléctricos (RoHS)

Los controladores de la válvula piloto con carcasa son adecuados para los siguientes niveles de protección:

CE Ex II 3D
Ex tc IIIC T 59 °C CC
Ta: de -20 °C a +50 °C
Ficha técnica: TCF-024/2018-R0

Normas armonizadas relevantes aplicadas:

Número de documento	Título
BS EN 60079-0:2012	Atmósferas explosivas. Aparatos – Requisitos generales.
BS EN 60079-31:2014	Atmósferas explosivas – Protección de aparatos frente a ignición de polvo mediante cajas "t".
IEC 61010-1 Ed 3 2010	Requisitos de seguridad para equipos eléctricos para medición, control y uso del laboratorio - Parte 1: Requisitos generales.
IEC 61010-2-201 Ed 1 2013	Requisitos de seguridad para equipos eléctricos para medición, control y uso del laboratorio - Parte 2-201: Requisitos particulares para equipo de control.
EN 61326-1:2013	Equipos eléctricos para medición, control y uso del laboratorio - Requisitos EMC Parte 1: Requisitos generales.
CISPR 11:2015	Equipo de radiofrecuencia industrial, científico y médico (ISM) - Características de las perturbaciones electromagnéticas - Límites y métodos de medición.
EN 50581:2012	Documentación técnica para la evaluación de productos eléctricos y electrónicos en relación a la restricción de sustancias peligrosas.

Informe de la evaluación EMC 102273182DEN-001, 102273158DEN-001, 102274528DEN-001, 102274554DEN-001

Danny H. L. Diep
Ingeniero de certificaciones
Goyen Controls Company Pty Ltd

en Milperra NSW 2214 Australia

Fecha: 18 de junio 2018

Pentair opera como **Goyen Controls Company Pty Ltd.**
268 Milperra Road Milperra NSW 2214 Australia
DoC 024/2018 (ES), Rev. 0

© 2020 Pentair Clean Air Systems reserves the right to change product designs and specifications without notice.